CERTIFICADO DE GARANTIA:

A Dal Moro Eletro Eletrônica Ltda garante a funcionalidade e o acabamento de seu aparelho pelo prazo legal de 03 (três) meses, mais 09 (nove) meses de garantia adicional da fábrica, totalizando o prazo de 01 (um) ano contados a partir da data de venda registrada na nota fiscal, desde que o aparelho seja utilizado de forma apropriada e de acordo com o Manual de Instruções. A garantia somente é dada em casos de defeitos de fabricação ou em matérias-primas, sujeitos a uma prévia analise por um agente autorizado, a fim de providenciar o conserto necessário.

A Dal Moro Eletro Eletrônica Ltda declara a garantia nula e sem efeito se este aparelho:

- Sofrer algum dano resultante de maus tratos, manuseio ou uso incorreto e inadequado;
- Sofre danos em consequência de uso em locais impróprios como por exemplo, ambientes com grande concentração de ácido e/ou pó ou utilizado para outras finalidades;
- Apresentar sinais de violação, ajuste ou conserto por pessoa não autorizada pelo Fabricante;
- Apenas no caso de não haver assistência técnica local, o ônus pelo transporte será arcado pelo fabricante.

Nota: Para efeito de prestação de serviço em garantia, deverá ser apresentada a nota fiscal de compra do aparelho ao Agente Autorizado.

A lista de Assistentes Técnicos Autorizados encontra-se no site: www.goar.com.br

Rev.04
Fabricado por Dal Moro Eletro Eletrônica LTDA.
Rua Campo Bom, 635 Bloco C, Bairro Matiel
CEP: 95.770-000, Feliz – RS
CNPJ: 94.331.519/0002-87
Inscrição Estadual: 0470025166
sac@dalmoro.ind.br

MANUAL DE INSTRUÇÕES DO CLIMATIZADOR FLORIPA

ESPECIFICAÇÕES TÉCNICAS:

- Tensão elétrica: 127 V ou 220 V
- Corrente: 1,81 A ou 1,05 A
- Frequência: 60 Hz
- Diâmetro da hélice: 53 cm
- Diâmetro da grade: 67 cm
- Dimensões:

Alt.: 70 cm Larg.: 67 cm Prof.: 63 cm

- Consumo de água: até 6 litros por hora
- Disponível nas cores: amarelo, azul, branco, cinza, laranja, preto, verde
- Pressão da rede de água:

Mínima: 19613 Pa ou 1 metro de coluna d'água
Máxima: 176520 Pa ou 18 metros de coluna d'água (prédio de 3 andares)

Guarde este manual para consultas futuras.

INSTRUÇÕES IMPORTANTES:

Segurança, Instalação e Manuseio:

Ao instalar este aparelho, é essencial seguir as instruções deste manual:

- Este aparelho não deverá ser instalado em ambientes externos (não abrigados) ou em locais sujeitos à condensação ou projeção de líquidos.
- Para instalação, montagem e manutenção de seu aparelho é indispensável um profissional especializado.
- Ao montar partes ou peças do aparelho é necessário confirmar que o aparelho não esteja conectado à rede elétrica.
- Deve ser desligada a chave geral da rede elétrica durante a instalação do produto.
- Antes de efetuar a instalação elétrica ou ligar o plugue na tomada, certificar-se que a tensão elétrica (voltagem) seja compatível com a indicada no produto (127 V ou 220 V).
- Certificar-se que o aparelho esteja desligado da rede de alimentação antes de remover qualquer parte do produto, como por exemplo a grade de proteção da hélice.
- Após realizar a instalação, o aparelho deve ser ligado através da chave liga/desliga indicada na vista explodida na página seguinte.
- Este aparelho não se destina à utilização por pessoas (inclusive crianças) com capacidades físicas, sensoriais ou mentais reduzidas, ou por pessoas com falta de experiência e conhecimento, a menos que tenham recebido instruções referente à utilização do aparelho ou estejam sob a supervisão de uma pessoa responsável pela sua segurança.
- Recomenda-se que as crianças sejam vigiadas para assegurar que elas não estejam brincando com o aparelho.
- Em caso de funcionamento anormal, o aparelho deve ser desconectado da rede elétrica e encaminhado para um Assistente Técnico Autorizado (disponível no site www.goar.com.br).
- Não utilizar o produto em caso de algum componente apresentar avaria ou funcionamento anormal. Quando houver necessidade de manutenção, a mesma deverá ser realizada por um Assistente Técnico Autorizado (disponível no site www.goar.com.br).
- Para evitar acidentes, em função do fluxo de ar gerado e da oscilação do aparelho, evitar o contato e mantenha distância de cabelos, cortinas ou qualquer outro objeto que possa ser sugado pela hélice.
- Nunca transportar o produto pelo cabo de alimentação.
- Se o cabo de alimentação estiver danificado ele deve ser substituído pelo fabricante ou Assistente Técnico Autorizado ou pessoa qualificada, a fim de evitar riscos.
- Este aparelho deve ser instalado de tal forma que a grade de proteção fique posicionada a mais de 2,3 metros do nível do chão. A instalação da caixa Liga/Desliga (com regulador de vazão) deverá ser realizada em local acessível para que o usuário possa realizar a manipulação do mesmo.

Conservação, Limpeza e Armazenamento

- Realizar limpezas periódicas do aparelho para manter sua funcionalidade e eficiência. (Obs.: Acúmulo de resíduos na hélice pode acarretar aumento do ruído devido às vibrações geradas pelo desbalanceamento de suas pás ocasionando perda da garantia. Não utilizar jatos de ar. Acúmulo nas grades de proteção e/ou motor elétrico do sistema de ventilação, que podem reduzir a eficiência do produto). - Para efetuar a limpeza, mantenha seu aparelho desligado. - Utilizar apenas um pano macio umedecido com água ou água e sabão neutro para realizar a limpeza. - Nunca utilizar produtos químicos voláteis ou combustíveis. - Não utilizar produtos abrasivos para não danificar a aparência do produto. - Para garantir a longevidade do seu aparelho, aconselhamos fazer manutenção preventiva a cada 3 anos, substituindo alguns itens, como: rolamentos e hélice.

Descarte

- Este aparelho deverá ser descartado de forma a preservar o meio ambiente, como o mesmo é composto por partes plásticas, metálicas e circuitos, tais partes dever ser destinadas como resíduos seletivos.

INSTRUÇÕES DE MONTAGEM DO CLIMATIZADOR

PROCEDIMENTO:

1° - Fixar o suporte de parede (1) a uma altura superior a 3 metros em relação ao nível do solo através dos parafusos (2), arruelas (3) e buchas (4) conforme a vista explodida.

2º - Fixar o climatizador (5) no suporte de parede (1) com a porca (6) apertando-a até o final.

3° - Fixar a caixa de comando (7) no local desejado.

4° - Para fixar a caixa da válvula (8), parafusar a porca (9) no suporte de parede (1).

5° - Realizar a conexão hidraúlica: Rosca 3/4" (10).

6° - Após realizar as instalações mecânicas, plugar (14) na tomada verificando a correta tensão do equipamento com a rede elétrica. Para ligar o equipamento, ligar as duas chaves da caixa de comando (7) e girar a chave (13) do climatizador (vista posterior) para ligar e regular a velocidade do vento.

7° - Regular a vazão no registro (11). Caso haja gotejamento do sistema aspersor restringir mais a passagem da água. **ATENÇÃO:** Ao regular a aspersão aguarde em torno de 30 segundos para que o sistema estabilize após cada mudança.

8° - Detalhe A: Pressionar o pino (12) do motor para acionar a oscilação. Puxar o pino para baixo para deixar o climatizador fixo.
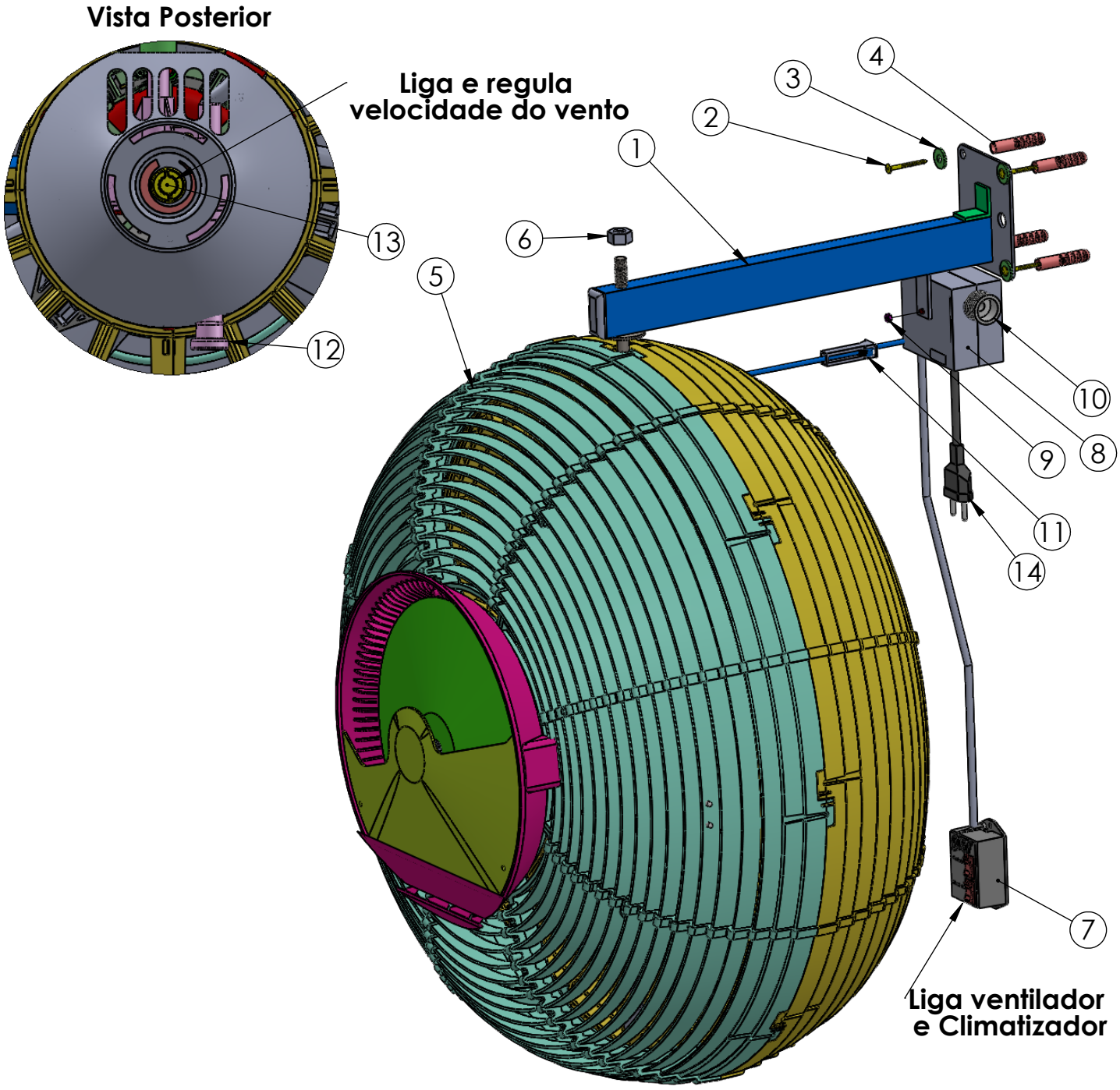
9° - Ajuste final: Para direcionar o climatizador para onde deseja que oscile, desapertar a porca (6) girar o climatizador 5 e apertar novamente a porca (6).